celexon™

INSTRUKCJA OBSŁUGI

CELEXON BIURKO REGULOWANE ELEKTRYCZNIE

PROFESSIONAL eADJUST-65120

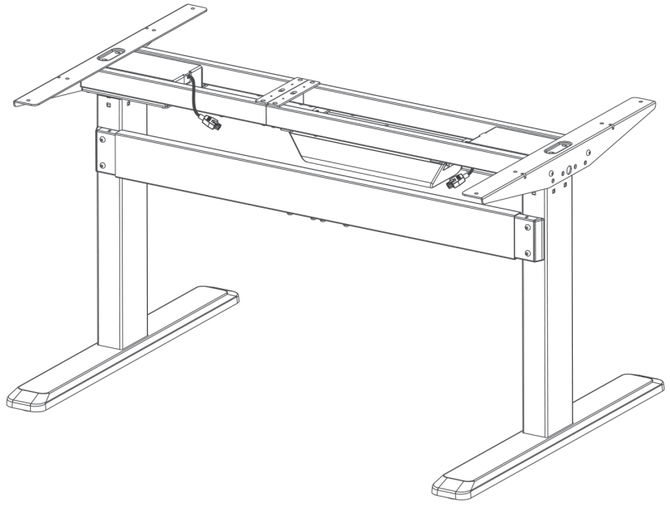

UWAGA! PROSIMY O PRZESTRZEGANIE ZASAD ZAWARTYCH W INSTRUKCJI. ISTNIEJE NIEBEZPIECZEŃSTWO ZRANIENIA.

WAŻNE INFORMACJE

Przed rozpoczęciem montażu należy zapoznać się niniejszą instrukcją.

Zabrania się dzieciom korzystania z produktu pod nieobecność osoby dorosłej.

Produkt ten zawiera małe elementy, które mogą spowodować zadławienie się.

Produkt ten można stosować tylko w pomieszczeniach wewnętrznych. Stosowanie produktu na zewnątrz może prowadzić do jego uszkodzenia lub spowodować obrażenia ciała.

Zabrania się dzieciom zabawę tym produktem.

Produkt ten nie powinien być użytkowany przez dzieci poniżej 10 roku życia oraz przez osoby o ograniczonych możliwościach ruchowych/sensorycznych lub osoby upośledzone. Należy takie osoby zawsze zapoznać z instrukcją obsługi oraz w miarę możliwości nadzorować.

Biurko nie powinno być czyszczone czy też konserwowane przez dzieci. Przy stwierdzeniu uszkodzenia kabla należy zgłosić się do producenta lub fachowca, który usunie usterkę.

WAŻNE: Przed rozpoczęciem montażu prosimy o upewnienie się, iż komplet zawiera wszelkie części produktu. Jeżeli brakuje jakiejkolwiek części, należy zgłosić ten fakt do sprzedawcy. **Podczas montażu należy uważać na możliwość przekręcenia śrub.**

UWAGA:
Produkt ten może być używany tylko i wyłącznie biorąc pod uwagę standardowe parametry techniczne . Nie należy używać produktu w pobliżu gazu, wody lub w bardzo zakurzonym pomieszczeniu. Uszkodzenia mechaniczne nie podlegają gwarancji.

Oznaczenie to informuje o konieczności specjalnej utylizacji produktu. Nie można utylizować tego produktu jako zwykłych odpadów domowych. Produkt ten powinien być poddany recyclingowi. W celu utylizacji prosimy o kontakt z odpowiednią instytucją lub sprzedawcą.

Elementy niezbędne do montażu

KOMPLET ZAWIERA

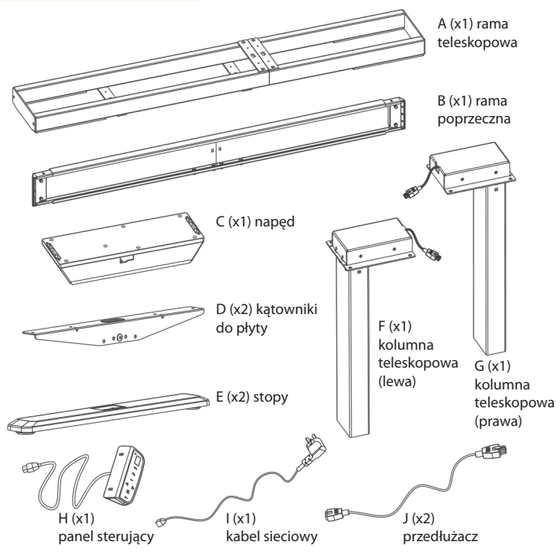

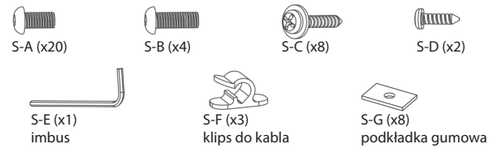

MONTAŻ RAMY

Należy poluźnić 8 śrub za pomocą imbusa oraz dopasować długość ram do płyty biurka a następnie dokręcić 4 śruby.

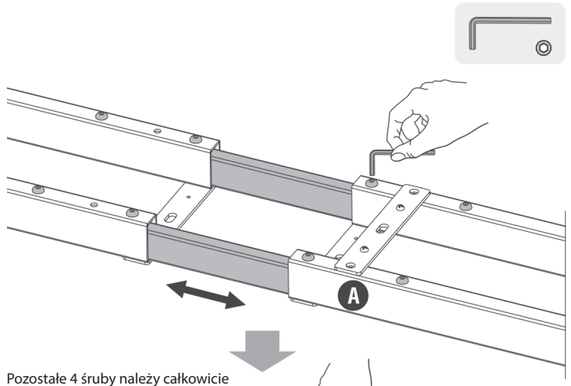

Pozostałe 4 śruby należy całkowicie usunąć i wykorzystać je do zamocowania sterownika na ramie.

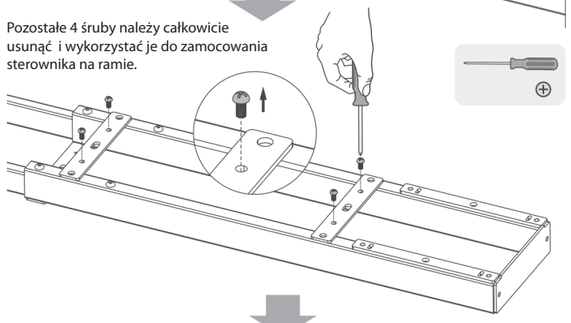

Obydwa kątowniki należy zamontować na na końcach ramy za pomocą 4 śrub,

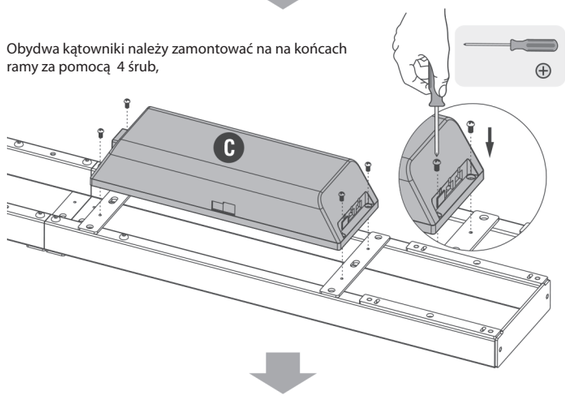

oraz podokręcać wszystkie śruby (prosimy uważać aby ich nie przekręcić).

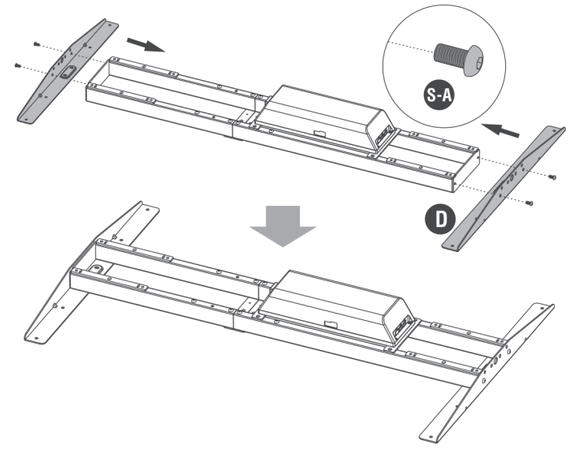

MONTAŻ STELAŻU

Nogi stelażu należy przykręcić do ramy za pomocą 8 śrub i dokręcić jej imbusem.

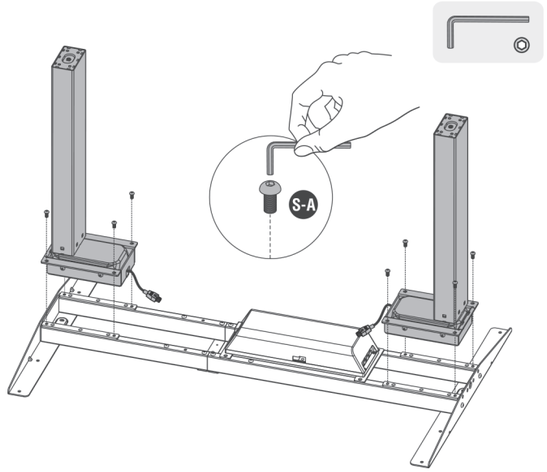

MONTAŻ RAMY POPRZECZNEJ

Należy wykręcić 4 śruby za pomocą imbusa,

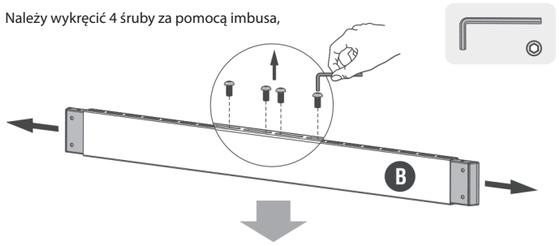

ustawić ramę zgodnie z otworami na nogach stołu i podokręcać śruby mocując w ten sposób ramę.

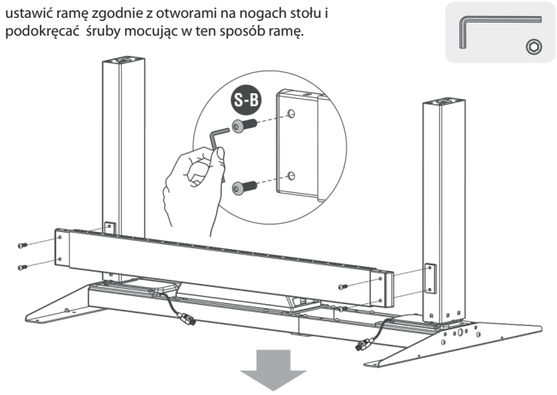

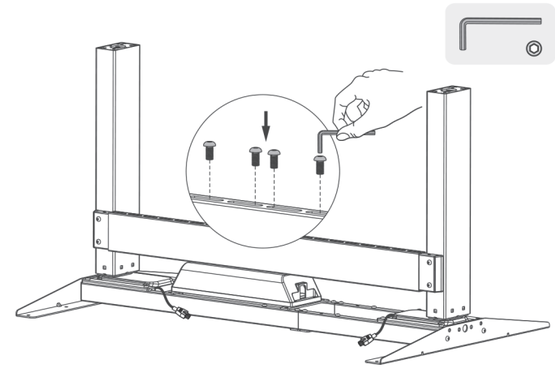

MONTAŻ STÓP

Stopy należy wzmocnić dokręcając osiem śrub.

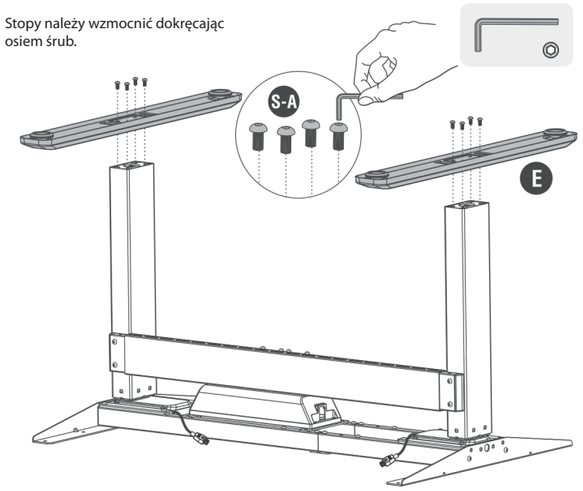

PODŁĄCZENIE KABLI

UWAGA!
Poniżej opisany montaż należy przeprowadzać w co najmniej 2 osoby!

Ramę stołu należy obrócić na równym płaskim podłożu a następnie zamocować przedłużacz na silniku (obydwie wtyczki muszą być zamknięte).

UWAGA: przedłużacz należy zamontować dokładnie w ramie teleskopowej.

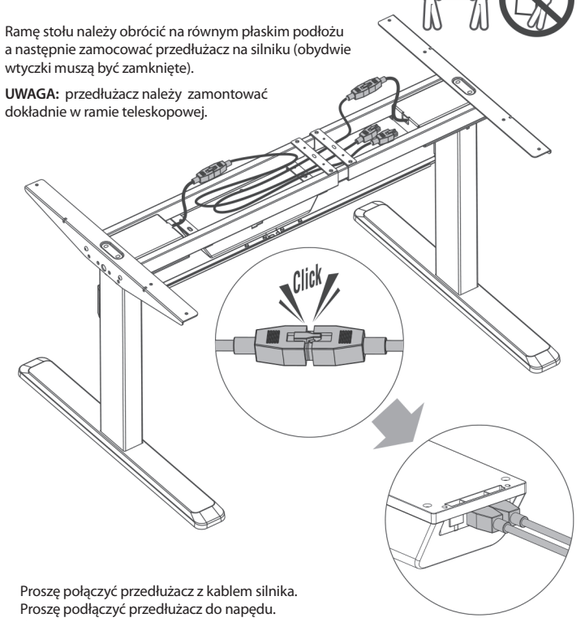

Proszę połączyć przedłużacz z kablem silnika.
Proszę podłączyć przedłużacz do napędu.
Proszę połączyć kabel z panelem sterującym.
Proszę podłączyć kabel zasilający do panelu sterującego.
Proszę podłączyć kabel zasilający do źródła prądu.

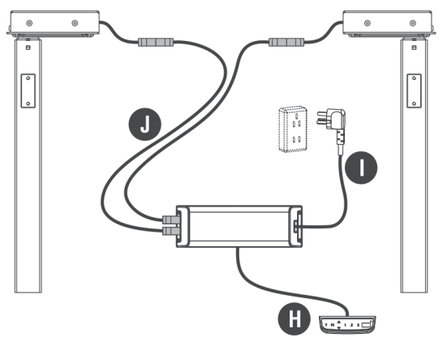

MONTAŻ PŁYTY BIURKA (OPCJONALNIE)

Proszę usunąć folię ochronną oraz przykleić podkładki gumowe na wierzchnią stronę płyty biurka.

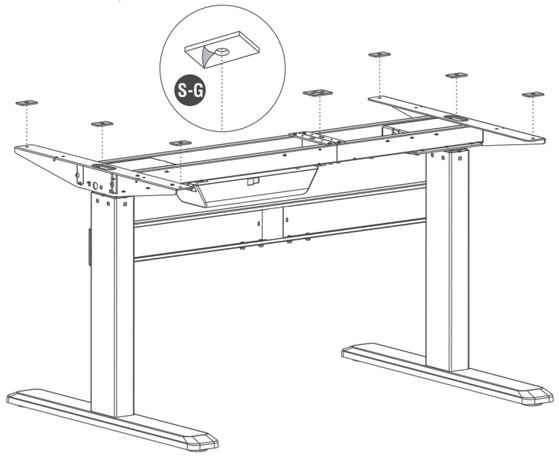

UWAGA!
Poniżej opisany montaż należy przeprowadzać w co najmniej 2 osoby!

Proszę zamocować płytę na ramie za pomocą odpowiednich śrub oraz je dokręcić.

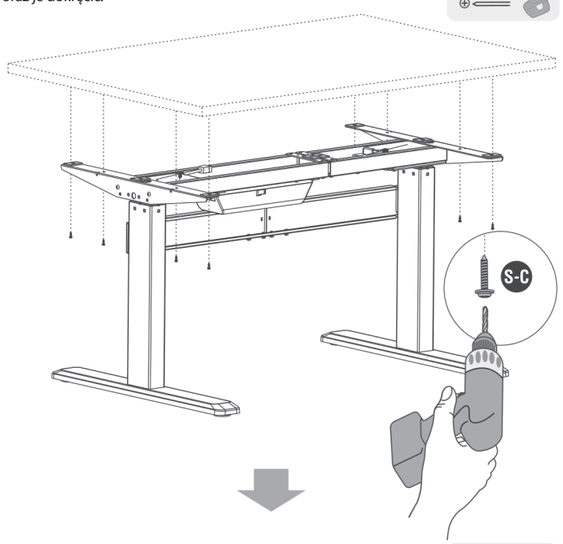

Stopy można wyjustować pod własne wymagania. Śrubę poziomującą należy wyregulować aby wypoziomować biurko. Prosimy użyć poziomnicy do wykonania tej czynności.

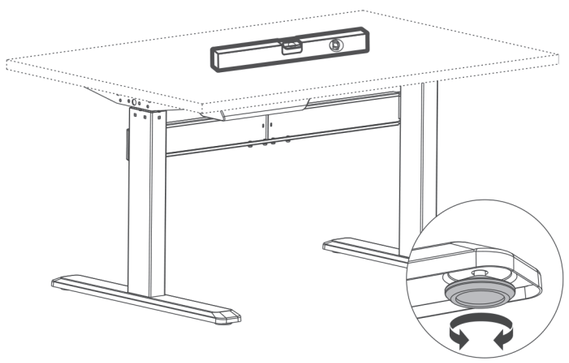

MONTAŻ PANELU STERUJĄCEGO

Proszę zamocować panel sterujący za pomocą śrub według własnego uznania oraz dokręcić śruby.

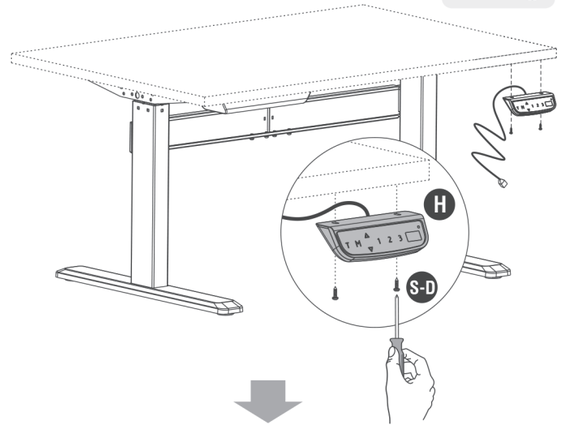

Proszę odkleić folię ochronną z klipsa na kabel i nakleić go na tylnej stronie płyty biurka. Następnie poprzez oczko należy przeprowadzić kabel.

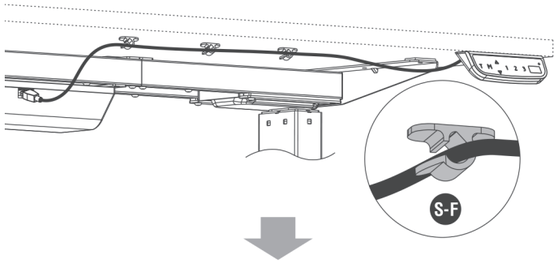

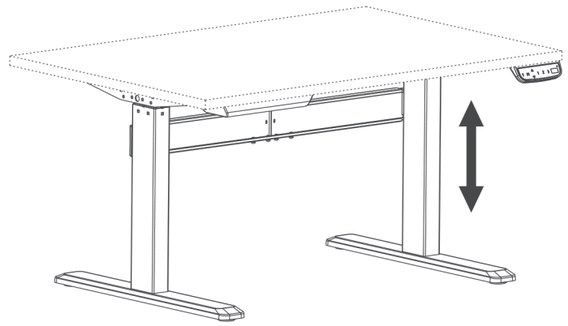

PANELU STERUJĄCEGO

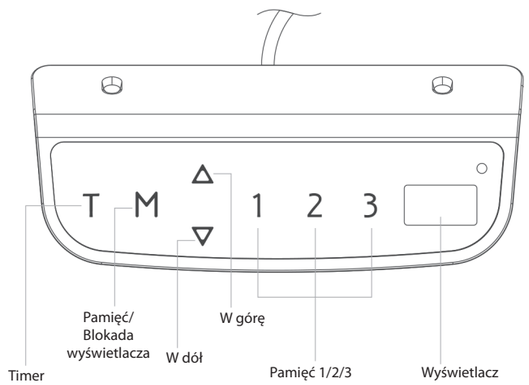

OBSŁUGA

1. Po włączeniu systemu (wejście: 230V/50Hz lub 120V/60Hz), pojawia się sygnał dźwiękowy a na wyświetlaczu pojawia się aktualna wysokość blatu.

2. Reset
Aby zresetować ustawienia należy przytrzymać symbol ▽ tak aby blat znajdował się w najniższej pozycji a na wyświetlaczu pojawi się „ER1" lub „65.0" (jednostka: cm). Można też przytrzymać przez 5 sekund a system pokaże automatycznie RST a na wyświetlaczu pojawi się „65.0" (jednostka: cm), aktualna wysokość.

3. Podnoszenie i obniżanie blatu
Aby wyregulować blat należy przytrzymać któryś z przycisków: △ lub ▽.

4. Zapisywanie ustawień
Aby zapisać uzgodnioną wysokość stołu należy nacisnąć przycisk „M". Na wyświetlaczu pojawi się „S-" W ciągu 5 sek. Można zapisać aktualną wysokość pod numerami „1" „2" lub „3". Pod każdym z tych numerów można zapisać tylko jedną pozycję, ponowny zapis nadpisuje dane. Biurko ustawia się na zapisaną wysokość po wybraniu odpowiedniego numeru. Ruch blatu można zatrzymać poprzez naciśnięcie jakiegokolwiek przycisku za wyjątkiem „T".

5. Przypomnienie (Timer)
Aby ustawić Timer należy nacisnąć przycisk „T". Na wyświetlaczu pojawi się „0.5h". Proszę kolejny raz nacisnąć przycisk „T", aby zwiększyć czas 0,5 h. Maksymalny czas jaki można ustawić to 2 h.

Timer jest ustawiony poprawnie, kiedy cyferki nie migają a w a górnym prawym roku świeci się światełko. Po upływie ustawionego czasu pojawia się sygnał dźwiękowy przypominający użytkownikowi potrzebę zmiany pozycji. Następnie Timer automatycznie wyłącza się. Aby deaktywować ustawienia należy 5 x nacisnąć przycisk „T" tak aby ukazała się na wyświetlaczu aktualna wysokość a światełko w prawym górnym rogu zgasło.

6. Tryb wygaszacza ekranu
Aby zapobiec niechcianemu uruchomieniu wygaszacza ekranu poprzez przypadkowe naciśnięcie któregoś przycisku należy przytrzymać przycisk „M" przez około 3 sek. Spowoduje to deaktywację a na wyświetlaczu pojawi się symbol „---". Aktywacja wygaszacza ekranu następuje jeżeli po 90 sek. nie podjęta została żadna akcja. Należy przytrzymać przycisk „M" przez ok. 3 sek. aby zdeaktywować wygaszacz ekranu.

7. Tryb Eco
Jeżeli przez 10 min. nie została podjęta żadna akcja praca urządzenia przechodzi w tryb eco. Po dotknięciu któregokolwiek z przycisków powraca tryb użytkowania.

WYKAZ BŁĘDÓW

Błąd	Opis
ER1	Wystąpiło przeciążenie w kierunku dolnym. Trzeba zresetować ustawienia.
ER2	Sterowanie/silnik jest przegrzany i musi wysytygnąć.
ER3	Błąd podłączenia silnika.
ER4	Kolumny są ustawione na różnych wysokościach. Należy zrobić restart.
ER5	Błąd silnika.

UWAGA:
1. Sterowania załącza funkcję ochrony własnej, jeżeli system działa przez 2 minuty w trybie „HOT". Po 18 minutach wraca do normalego trybu działania.
2. Zabezpieczenie nadprądowe : Po przekroczeniu wartości 1000N, system przechodzi w tryb zabezpieczenia nadprądowego. Blat obniża się o 10 mm i pozostaje w tej pozycji.
3. UWAGA: Proszę nie wyciągać wtyczki z gniazdka podczas stanu „HOT".
4. Jeżeli kolumny mają różną wysokość należy zresetować ustawienia.